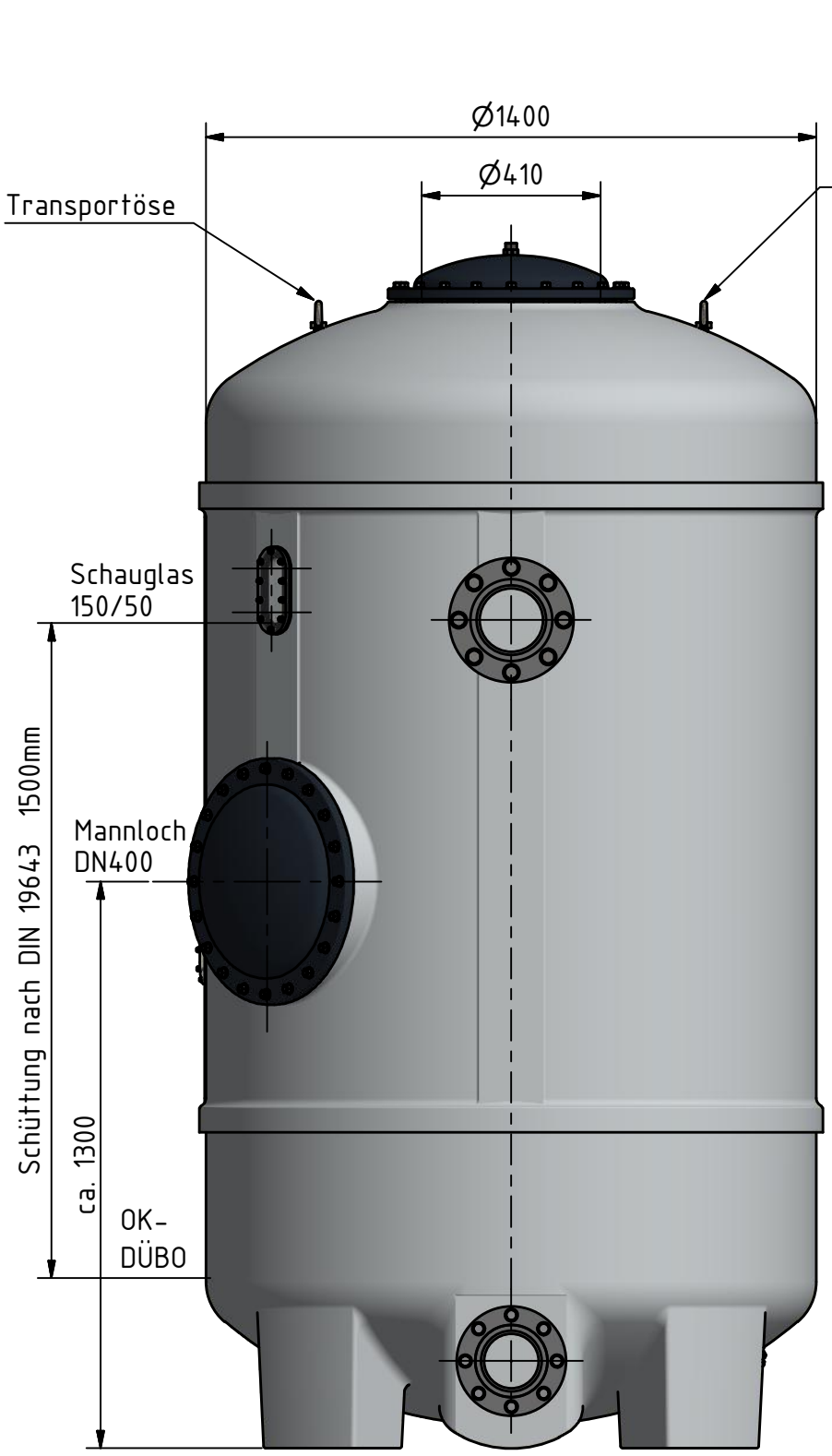

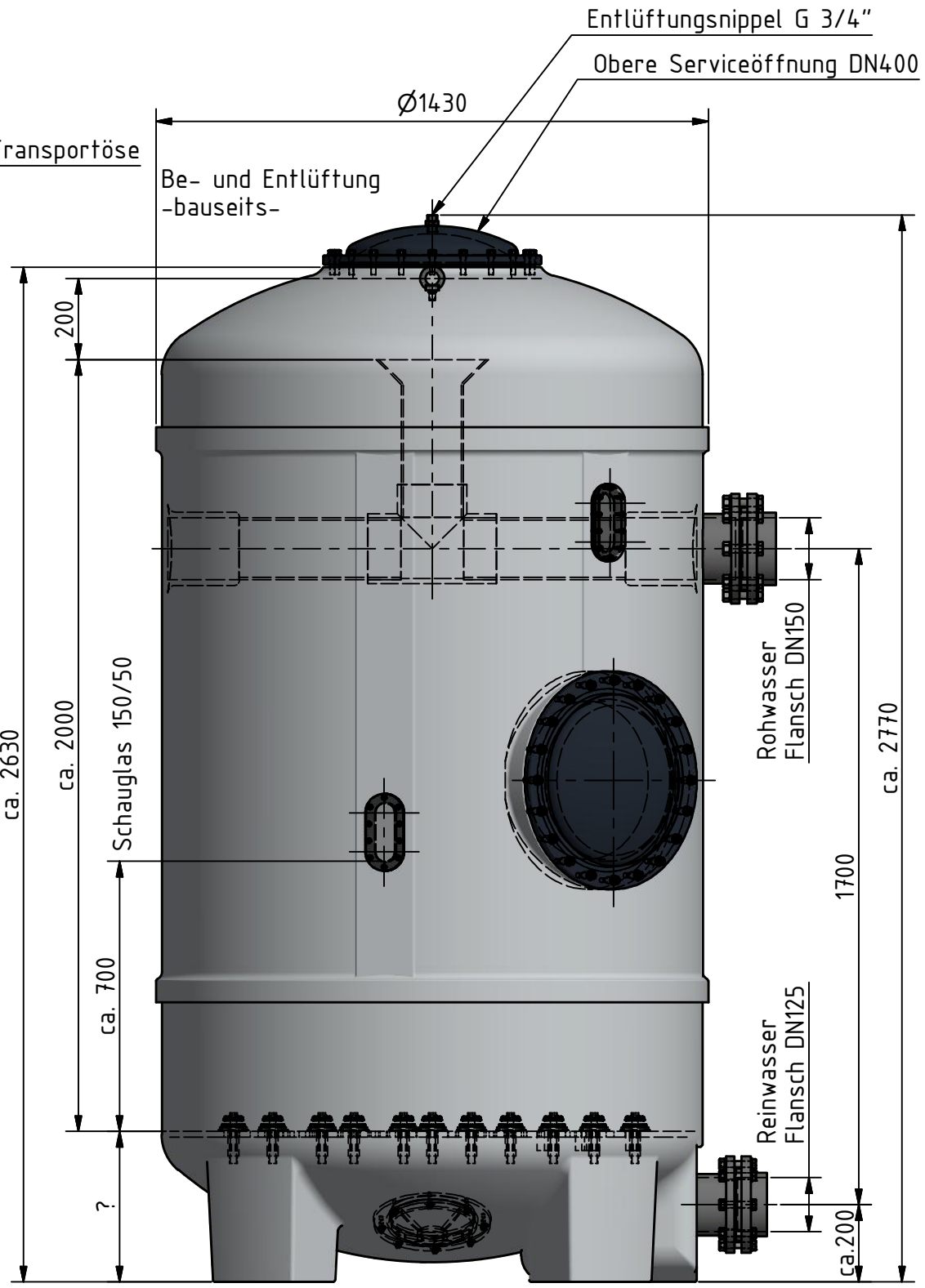

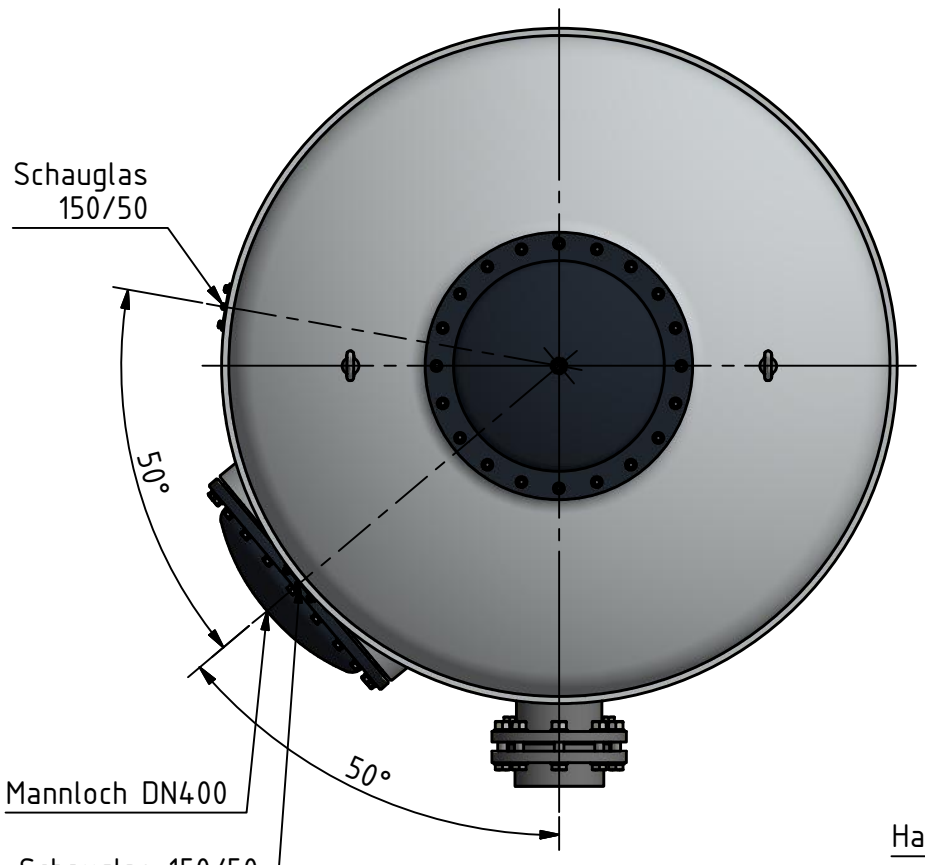

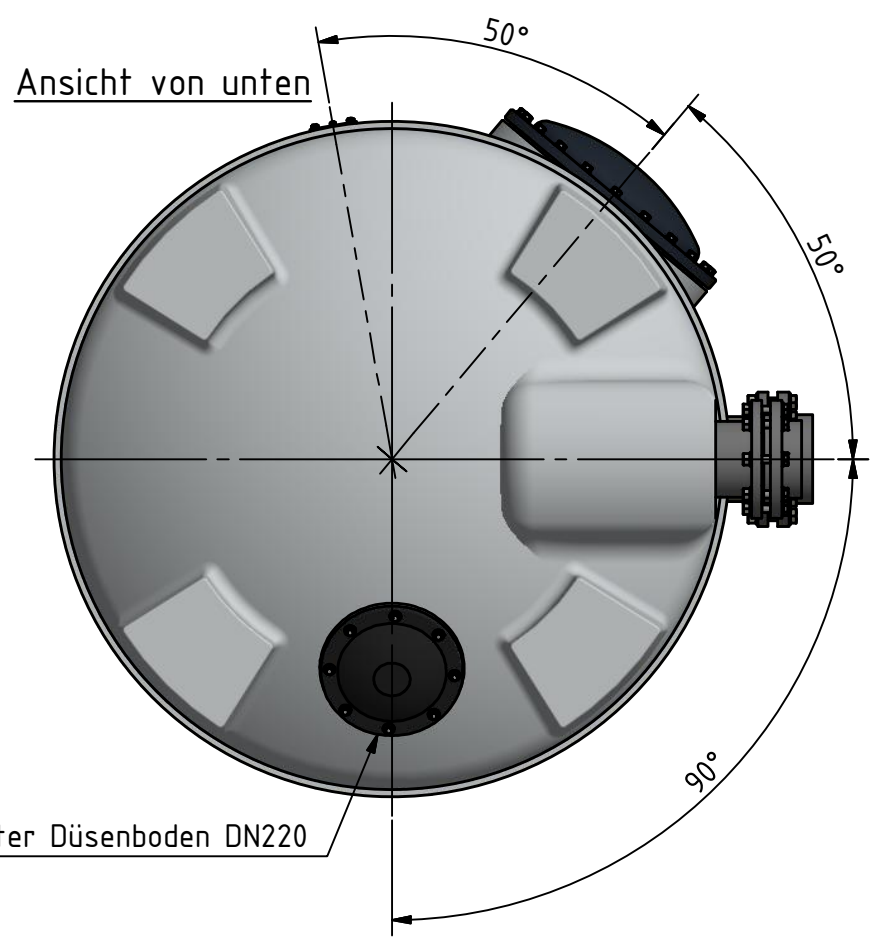

BEHNCKE GmbH Michael-Haslbeck-Strasse 13 D-85640 Putzbrunn/München	Massabweichungen sind fertigungstechnisch möglich! Technische Änderungen vorbehalten!	Maßstab: 1:16	Lackiert RAL7035 (lichtgrau)
		Betriebsdruck: max. 2,5 bar; Prüfdruck: 3,575 bar; Betriebstemperatur: max. 40°C.	
	Datum / Name Gezeichnet 10.07.2018 wkober Kontrolliert	GOSLAR² Ein- und Mehrschichten Filterbehälter nach DIN 19605 / 19643 Ø1400 -Large-	
	© Alle Rechte vorbehalten All rights reserved	Artikel-Nr. 870 140 01 -18	1 A3
Status / Änderungen / Datum / Name	Zertifiziert nach EN ISO 9008	gez. mit Autodesk Inventor 2017	